恒流独立式调光调色温驱动器
DWL(S)系列 尾缀DP(DALI-2 DT8+pushDIM+pushCCT+EnergyData+EL+CLO+corridorDIM+DALI接口编程)

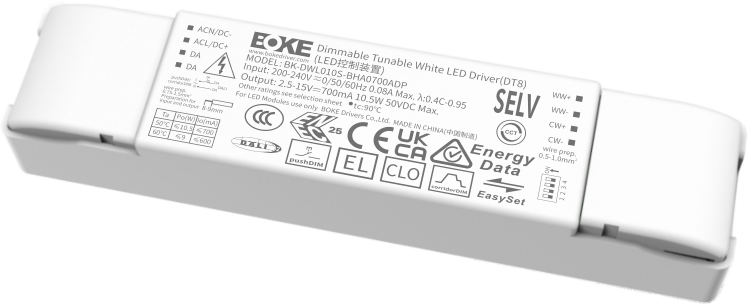

特点

- 支持DALI-2+pushDIM调光+pushCCT调色温控制功能
- 通过拨码可实现多档位电流输出
- 通过编程配置可作为 DT6(1通道)或DT8(可调白光)驱动器使用
- 支持EnergyData功能，支持能源报告读取(DALI Part 252)
- 支持灯具数据查询功能(DALI Part 251)，支持诊断与维护数据读取(DALI Part 253)
- 支持corridorDIM走廊调光，EL应急，CLO光衰补偿等高级功能
- 通过DALI接口可以实现驱动器的电流编程配置
- 调光柔和且任意亮度无频闪，符合ErP能效认证无频闪标准
- 采用HPC专利技术，任意调光等级下，灯具之间亮度一致
- 待机功耗<0.5W，符合ErP能效认证的待机功率要求
- 高功率因数，高效率，低谐波
- 免螺丝按压式线缆紧压端盖设计，支持更粗的线缆，也更方便安装
- 可选智能 LED 热拔插保护功能
- SELV和Class II 设计，适用于灯具外使用
- 5.5年保固

接口

- DALI-2调光接口(DT6/DT8,part 251,252,253)
- PUSH调光接口(pushDIM,pushCCT,corridorDIM)

功能

- 支持 DALI part 251,252,253功能
- 带记忆的PUSH调光(pushDIM)和PUSH 调色温(pushCCT)
- 支持中央应急
- 支持独立式应急
- 应急照明(EL)
- 恒定照度输出(CLO)
- 走廊调光(corridorDIM)
- DALI接口编程(EasySet)
- 多重保护
  (输出短路保护，输出空载保护，输出过载保护，
  输出过温保护，输出热拔插保护)

适用灯具

- 适用于安装孔尺寸小的筒灯，射灯等外置驱动器的灯具

适用场合

- LED室内照明
- LED办公照明
- LED商业照明

DWL(S)系列型号编码规则

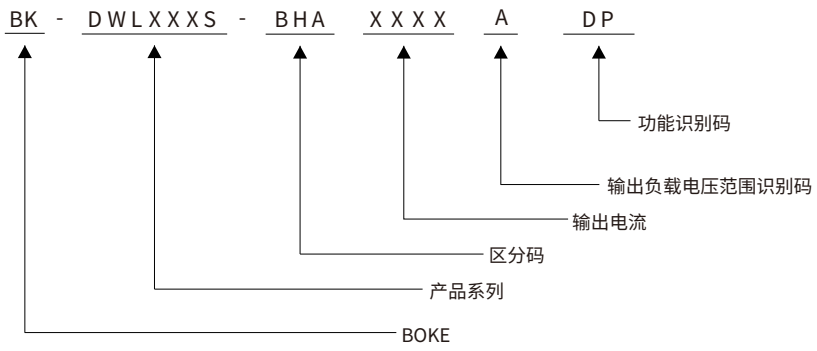

功能清单

型号	尾缀	拨码	有线调光		高级功能					设备配置	
			DALI-2	PUSH(DIM/CCT)	AOC	EL	CLO	EnergyData	corridorDIM	DALI接口	NFC接口
BK-DWL010S-BHA	**DP**	√	√	√	√	√	√	√	√	√	
	DN		√	√	√	√	√	√	√	√	√

*本规格书描述只适用于型号尾缀为DP并且型号为DWL010S-BHA的产品。

型号清单

型号	输入电压	输出功率	输出电压	输出电流	尺寸
BK-DWL010S-BHA0700ADP BK-DWL010S-BHA0700ADN	200-240VAC/DC	10.5W MAX.	2.5-42VDC	0.1-0.7A	L129*W29.5*H20mm

*本规格书描述只适用于型号尾缀为DP并且型号为DWL010S-BHA的产品。

技术参数

产品型号	BK-DWL010S-BHA0700ADP
输出参数	
恒定方式	恒流
额定输出电流范围	0.1-0.7A,详见后面拨码表
额定输出电压范围	2.5-42VDC ,详见后面拨码表**(暖白和冷白灯串的电压偏差应小于0.5V)**
额定输出功率	10.5W Max,详见后面拨码表
电流调节方式	EasySet编程/16档拨码
电流纹波(典型值)	±7%(65kHz)
电流精度	±5%
线性调整率	±3%
负载调整率	±3%
空载输出电压	50VDC
无频闪性能(典型值)	闪烁百分比(IEEE 1789)= 0.172%(100Hz), 闪烁指数(IEEE 1789)= 0.001(100Hz), Pst LM = 0.035, SVM = 0.001, (以上参数以面板灯测试所得)
输入参数	
额定工作电压范围	200-240VAC 200-240VDC
极限电压范围	180-264VAC 180-264VDC
抗短时高压能力	<380 V AC
输入电流	<0.08A (额定工作电压输入)
工作频率	0/50/60Hz
功率因数PF/相移因数DF(典型值)	PF: 0.96,DF:0.96 , 详见后面的电气曲线图
总谐波失真(典型值)	9% , 详见后面的电气曲线图
转换效率(典型值)	84.5% , 详见后面的电气曲线图
开机浪涌电流(典型值)	0.707A peak ,38us duration(50 % Ipeak), 详见后面的描述
启动时间	<0.7s(AC开灯),<0.7s(DC开灯),<1s(AC/DC切换),<0.5s(关灯)
开关寿命	> 100,000次
功率消耗	满载(Pin):12.4W, 空载(Pno): N/A, 待机(Psb) : <0.5W, 网络待机(Pnet) : N/A
安全	
耐压	I/P-O/P(LED):3750V AC, I/P-DALI: 1500V AC, O/P-DALI: 1500V AC.
雷击	L-N:2KV(90°/270°,间隔60s各5次)(性能等级:A)
泄漏电流(典型值)	0.6mA
绝缘阻抗	I/P-O/P:100MΩ/500Vdc/25°C/70%RH
控制接口	
DALI调光接口	电压范围: 9.5-22.5V, 典型16V, 接口电流消耗:1.8mA
pushDIM调光接口	电压范围: 180-264V 47/63Hz
1-10V 3in1调光接口	N/A
辅助供电	N/A
调光范围	0.1-100%(最小电流:0.7mA)
调光驱动方式	AM(调幅调光)
应急支持	
中央式应急照明系统	支持
独立式应急照明系统	支持
环境&寿命	
工作温度	Ta=-20-50/60°C,详见后面工作温度表
外壳温度	Tc=90°C
工作湿度	5-85% RH, 无冷凝
储存温度/湿度	-40-80°C, 5-85% RH, 无冷凝
IP等级	IP20
MTBF	500,000H,MIL-HDBK-217F(25°C)
使用寿命	常规使用条件下可达100,000小时, 详见后面的描述
耐振动	10 ~ 500Hz, 5G 12分钟/周期, X、Y、Z轴各72分钟
噪声	<25dB(30cm, 正常工作)
环保	RoHS
认证和标准	
符合认证	CE, ENEC, UKCA, RCM, CCC, EL, DALI-2
安全	GB/T 19510.1,GB/T 19510.213, EN61347-1, EN61347-2-13, EN62384
EMC	GB/T 17743 , GB17625.1, EN55015, EN61000-3-2 , EN61000-3-3, EN61000-4-2,3,4,5,6,8,11, EN61547
DALI-2	IEC 62386-101(DALI-2), IEC 62386-102(DALI-2), IEC 62386-207(DALI-2), IEC 62386-209(DALI-2), DALI part251,252,253
EL	兼容 IEC 61347-2- 13附件J部分, 兼容EN 60598-2-22应急照明灯具标准, 兼容EN 50172中央电池系统应用
RF	N/A

备注

1.如未特别说明，所有规格参数均在输入为230VAC、50Hz、满载、25°C环境温度下进行量测。

2.驱动器不能装在灯具的里面，驱动器和灯具配套使用后，整灯的EMC需要进行评估。

电气曲线图

BK-DWL010S-BHA

效率 vs. 负载

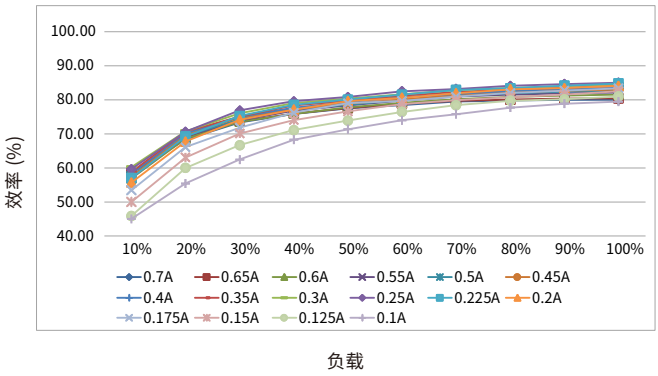

总谐波 vs. 负载

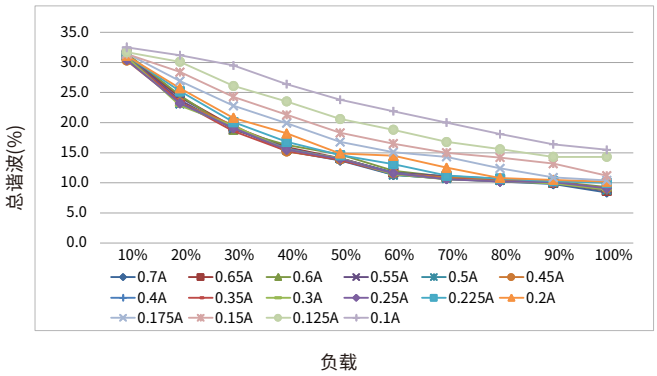

功率因数 vs. 负载

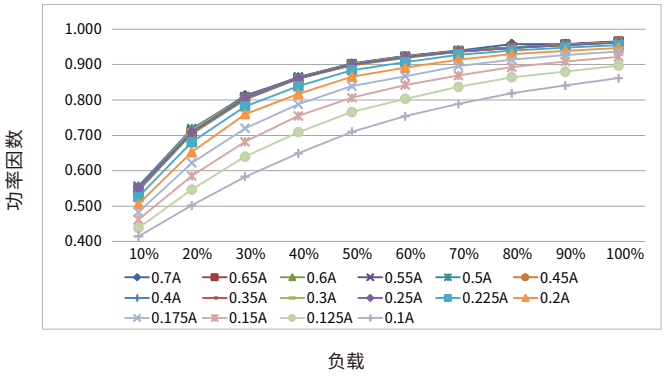

相移因数 vs. 负载

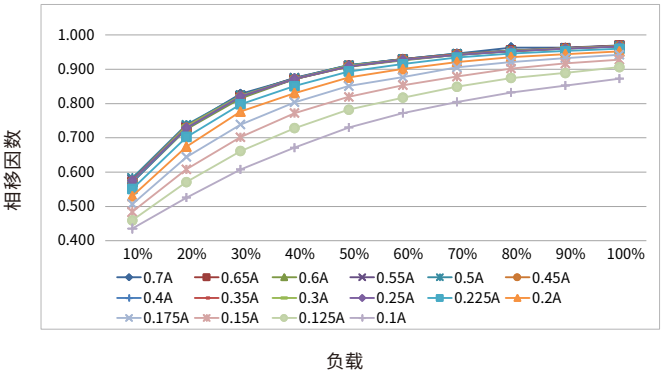

使用寿命

寿命 vs. 外壳温度

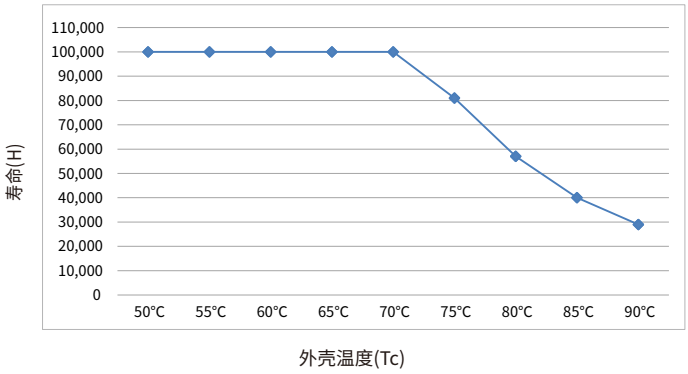

- LED驱动器的设计寿命如上图所示(基于90%的存活率的条件下)。
- Tc温度与Ta温度的相对关系也取决于灯具的设计。

浪涌电流&对应的MCB下挂载的数量

型号	电流峰值 Ipeak	电流时间 Twidth	条件	MCB挂载的最大数量														
				B10	B13	B16	B20	B25	C10	C13	C16	C20	C25	D10	D13	D16	D20	D25
BK-DWL010S-BHA	0.707A	38us	AC 230V,满载,冷启动,Ta≤30°C,MCB无并排安装	144	187	230	288	360	144	187	230	288	360	144	187	230	288	360

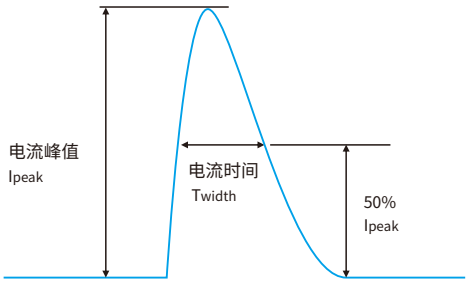

备注:

- 表格中不同MCB下挂载的驱动器数量是最大的值，安装时请勿超过这个数量。
- 使用ABB品牌的S200系列微型断路器(MCB)的参数作为计算参考。
- 不同品牌和型号的微型断路器，驱动器的挂载数量会稍微差异。
- 当MCB的安装环境温度超过30°C或多个MCB并排安装时，挂载的驱动器数量会降低，需要重新进行计算。
- 电工通常考虑将B型MCB用于家用照明，将C型MCB用于商业照明。

功能

输出短路保护

- 输出短路,不会损坏驱动器。
  移除短路故障点后,驱动器将自动恢复输出。

输出空载保护

- 输出空载,不会损坏驱动器。
  需要连入LED负载时,请先关闭驱动器的供电后再接入 。

输出过载保护

- 如果LED灯串电压超出驱动器输出电压范围,驱动器将关闭LED输出。
  重新启动LED驱动器后,输出将再次被激活。

输出过温保护

- 当工作温度大于电源IC内部的过温保护点时,电源进入输出降额、
  输出打嗝、输出关闭等保护状态,外界温度正常后重启恢复工作。

输出热拔插保护

- 此功能用于防止远低于驱动器空载电压的LED灯在热插入到已通电
  的驱动器输出时引起的烧毁。
- 本功能可以通过编程接口开启或关闭。
  如果开启时,LED灯接入已通电驱动器时,LED灯将不会亮起,可以
  通过重启驱动器恢复正常。
  如果关闭时,LED灯接入已通电驱动器时,LED灯将根据当前亮度等
  级亮起或关闭。
- 默认出厂是否开启请查看后文设备配置章节。

- 注:
  在热拔插保护开启的情况下,以下应用可能会无法达到预期效果:
  1. 在驱动器的输出连接有色温切换开关的情况:
     使用开关切换色温时,将触发驱动器热拔插保护,LED灯不亮。
  2. LED驱动与自容式(独立式)应急控制装置配套使用的情况:
     使用应急控制装置的自检测试开关测试应急功能并在退出应急
     模式时,将触发驱动器热拔插保护,LED灯不亮。
  以上两种应用驱动器应关闭热拔插保护功能才能达到良好的工作预
  期效果。

驱动器重启方式

可以通过两种方式重启设备:

- 通过AC端口:断开驱动器的AC,然后重新上电。
- 通过调光接口:

DALI调光接口:先发送"OFF"命令,然后发送"MAX"命令。

pushDIM调光接口:先短按PUSH开关2次,然后长按PUSH开关。

可调色温功能

- 该驱动器有2个输出通道，用于控制白色的亮度和色温，
  也称为“可调白光”。
- 该驱动程序响应DALI的DT8命令，具有1个公共DALI地址。
- 可以通过DALI命令来调节亮度和色温。
- 越高的亮度可以获得越广的色温范围。

可调输出电流(AOC)

- 驱动器的输出电流可以在一定范围内调整，可以通过EasySet配置软件设定。

设定 1(默认)：拨码开关设定

输出电流由拨码开关设定。

设定2：编程设定

输出电流由编程设定。

走廊调光(corridorDIM)

- 请参阅本文档“corridorDIM走廊调光”部分。

恒定照度输出（CLO）

- LED灯的光通量在使用寿命中会不断降低。
- CLO功能可让驱动器的输出电流在LED使用寿命内不断增加，以确保
  LED灯发出的光通量保持稳定。
- 在EasySet配置软件中，可以选择一个起始值（百分比）和一个预期
  的寿命， LED驱动器随后会自动调整电流。

应急照明(EL)

- 驱动器在DC输入下正常工作。
- 驱动器在直流输入应用时，直流线缆的正极应接在ACL/DC+端子上，
  直流线缆的负极应接在ACN/DC-端子上，如果接反，驱动器不会损坏，
  但会影响EL功能的正常工作。
- 可以通过EasySet配置软件设定在DC输入后的输出响应动作。
  设定1：当直流输入时，驱动器的输出保持不变，调光功能正常响应。
  设定2(默认)：当直流输入时，驱动器的输出跳转到设定亮度15%，调光
  功能失效。

编程配置(EasySet)

- 使用BOKE EasySet编程套件并通过驱动器的DALI接口或实现驱动器的
  编程配置。
- 请参阅本文档“设备编程”部分。
- 更多有关EasySet编程套件信息，可访问www.bokedriver.com.cn。

电路之间绝缘等级

绝缘等级	输入	输出	外壳	DALI	PUSH
输入	-	双重绝缘	双重绝缘	基本绝缘	-
输出	双重绝缘	-	基本绝缘	双重绝缘	双重绝缘
外壳	双重绝缘	基本绝缘	-	双重绝缘	双重绝缘

产品主标签

BK-DWL010S-BHA0700ADP

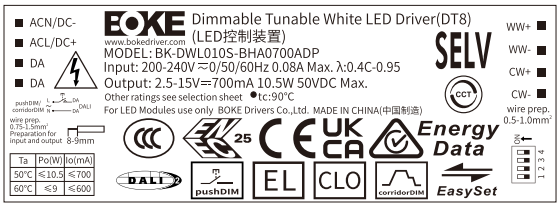

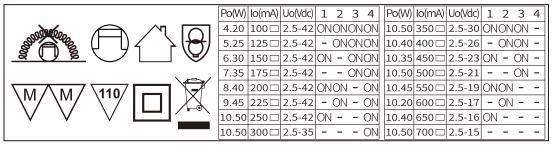

Po(W)	Io(mA)	Uo(Vdc)	1	2	3	4	Po(W)	Io(mA)	Uo(Vdc)	1	2	3	4
4.20	100	2.5-42	ON	ON	ON	ON	10.50	350	2.5-30	ON	ON	ON	-
5.25	125	2.5-42	-	ON	ON	ON	10.40	400	2.5-26	-	ON	ON	-
6.30	150	2.5-42	ON	-	ON	ON	10.35	450	2.5-23	ON	-	ON	-
7.35	175	2.5-42	-	-	ON	ON	10.50	500	2.5-21	-	-	ON	-
8.40	200	2.5-42	ON	ON	-	ON	10.45	550	2.5-19	ON	ON	-	-
9.45	225	2.5-42	-	ON	-	ON	10.20	600	2.5-17	-	ON	-	-
10.50	250	2.5-42	ON	-	-	ON	10.40	650	2.5-16	ON	-	-	-
10.50	300	2.5-35	-	-	-	ON	10.50	700	2.5-15	-	-	-	-

镭雕工艺

工作温度&输出电流

BK-DWL010S-BHA0700ADP

TC	Ta	输出功率(W)	输出电流(mA)
90°C	50°C	≤10.5	≤700
	60°C	≤9	≤600

拨码开关&输出电流

BK-DWL010S-BHA0700ADP

输出功率(W)	输出电流(mA)	输出电压(Vdc)	1	2	3	4
4.20	100	2.5-42	ON	ON	ON	ON
5.25	125	2.5-42	--	ON	ON	ON
6.30	150	2.5-42	ON	--	ON	ON
7.35	175	2.5-42	--	--	ON	ON
8.40	200	2.5-42	ON	ON	--	ON
9.45	225	2.5-42	--	ON	--	ON
10.50	250	2.5-42	ON	--	--	ON
10.50	300	2.5-35	--	--	--	ON
10.50	350	2.5-30	ON	ON	ON	--
10.40	400	2.5-26	--	ON	ON	--
10.35	450	2.5-23	ON	--	ON	--
10.50	500	2.5-21	--	--	ON	--
10.45	550	2.5-19	ON	ON	--	--
10.20	600	2.5-17	--	ON	--	--
10.40	650	2.5-16	ON	--	--	--
10.50	700 ★	2.5-15	--	--	--	--

备注:

1. ★ 代表该项为出厂默认设置电流。
2. -- 代表该通道为OFF。

工作模式说明

工作模式	DALI地址数量	控制方式	备注
DT8模式	1	可调光，可调色温	-
DT6_C模式	1	仅支持调光	灯具接CW路输出
DT6_W模式	1	仅支持调光	灯具接WW路输出

注：1.出厂默认输出模式为 DT8模式，可通过BOKE EasySet软件进行模式切换。

DT8模式接线图：

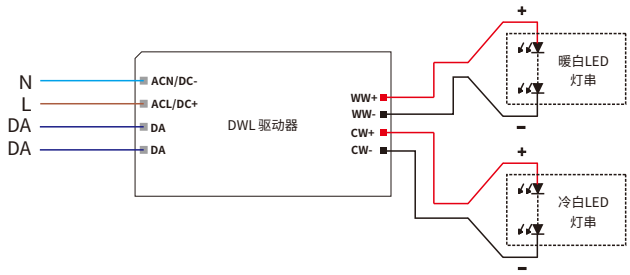

DT6_C模式接线图：

DT6_W模式接线图：

DALI 调光应用

接线图

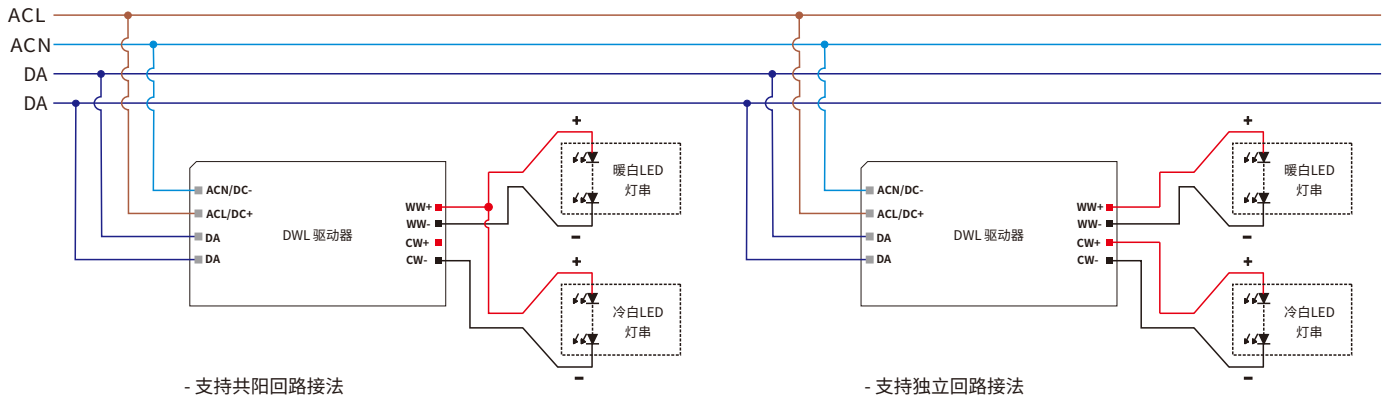

- 支持共阳回路接法

- 支持独立回路接法

- 暖白和冷白灯串的电压偏差应小于0.5V
- 禁止DT8模式下接单路LED输出使用

切换至DALI 控制模式的方法

- 按照DALI控制应用的接线图安装好后，驱动器收到任意DALI命令后将自动切换到DALI控制工作模式。

布线

- 标准DALI总线电压范围：9.5 V-22.5 V，典型16V。
- DALI端口的两根线无需区分正负极。
- 每条DALI总线最多挂载64台驱动器。
- 每条DALI总线的最大通信长度为300米(2x1.5mm²的连接线)。
- DALI总线可以和AC高压线路一起布线，但推荐分开线槽走线。

DALI总线的通信长度跟线径的关系,详见表格：

线径	通信长度
2×0.50mm²	max.100m
2×0.75mm²	max.150m
2×1.00mm²	max.200m
≥2×1.50mm²	max.300m

上电后的亮度：

- 该驱动器在DALI-2调光模式下，每次上电后的亮度出厂默认设置是最亮。
- 该驱动器上电后的亮度可以在在安装时通过DALI配置工具或者DALI应用控制器进行设置，可以设置为记忆或者固定任意亮度(如灭，最暗，50% 等)。

备注：在DALI-2标准中, 对于DALI-2驱动器的默认出厂上电亮度推荐设置是最亮。

调光曲线

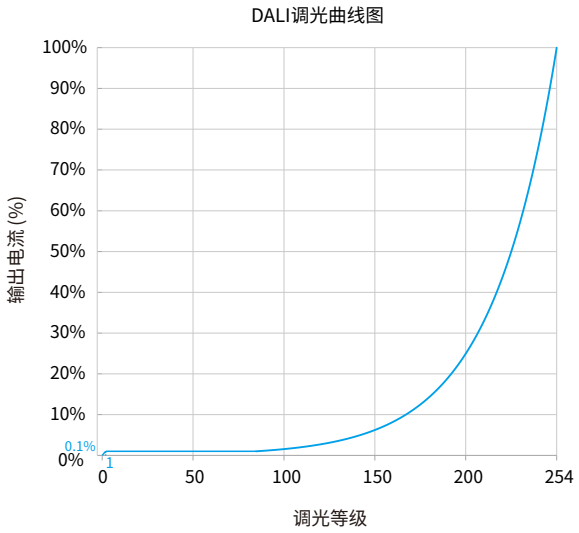

说明：默认为对数调光曲线，如有需要，调光曲线可以通过DALI配置工具更改为线性调光曲线

pushDIM调光调色应用

接线图

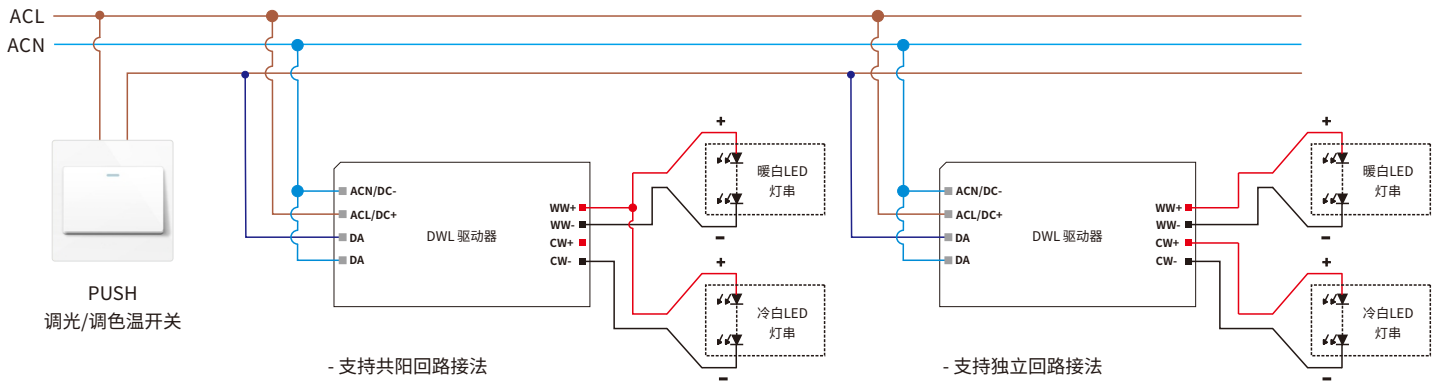

- 暖白和冷白灯串的电压偏差应小于0.5V
- 禁止DT8模式下接单路LED输出使用

切换至pushDIM,pushCCT控制模式的方法

- 按照pushDIM,pushCCT控制应用的接线图安装好后, 在3秒内短按PUSH开关(PUSH端口)5次，驱动器将自动切换到pushDIM,pushCCT控制模式。
- 激活pushDIM,pushCCT控制模式后，corridorDIM走廊模式将自动关闭。

PUSH调光开关操作说明

开灯和关灯: 短按PUSH开关0.2-1s。

无级调暗或调亮: 长按PUSH开关调节亮度(默认调光时间为6s)，再次按下切换调光方向。

PUSH调色温操作说明

无级调色温: 长按PUSH开关至亮度输出最大,继续长按PUSH开关色温会自动切换到最冷,然后慢慢渐变至最暖,来回变换,当调整到所需色温时松开PUSH开关后，电源会停止色温变换并保存当前色温。

上电后状态:

每次重新上电后跟最后一次断电前的亮度和色温一样。

如果断电前是亮灯的，重新上电后则为亮灯状态，亮度为最后一次亮灯的亮度，色温为最后一次亮灯的色温。

如果断电前是灭灯的，重新上电后则为灭灯状态，需要短按一次PUSH开关点亮，点亮后亮度为最后一次亮灯的亮度，色温为最后一次亮灯的色温。

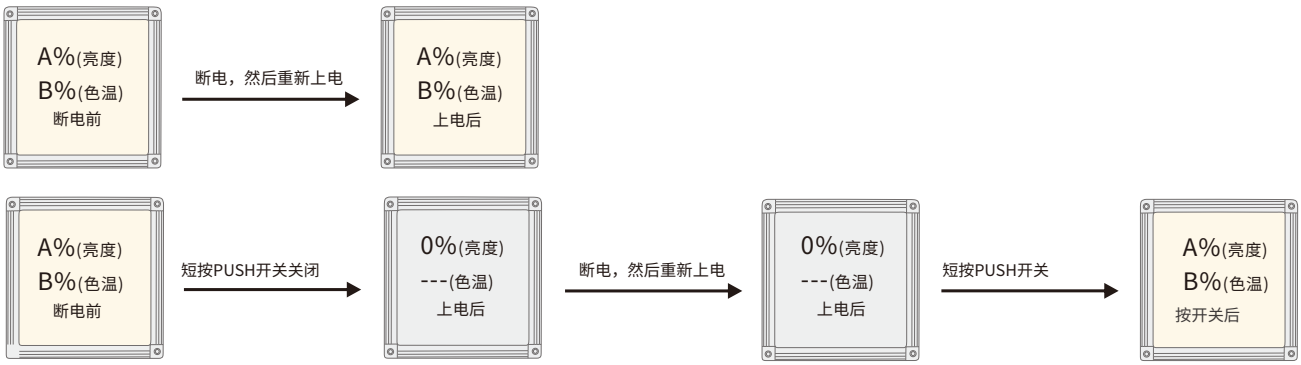

多台PUSH驱动器同步亮度操作

步骤1: 长按PUSH开关，确认每个灯都已经亮着。

步骤2: 短按PUSH开关，确认每个灯都已经关闭。

步骤3: 长按PUSH开关，确认每个灯从灭到亮，并且亮度一致。

多台PUSH驱动器同步色温操作

步骤1: 长按PUSH开关，确认每个灯都已经亮着。

步骤2: 短按PUSH开关，确认每个灯都已经关闭。

步骤3: 长按PUSH开关，确认每个灯从灭到亮，并且亮度一致。

步骤4: 继续长按PUSH开关, 直到所有驱动色温同步变化。

corridorDIM 调光调色应用

接线图

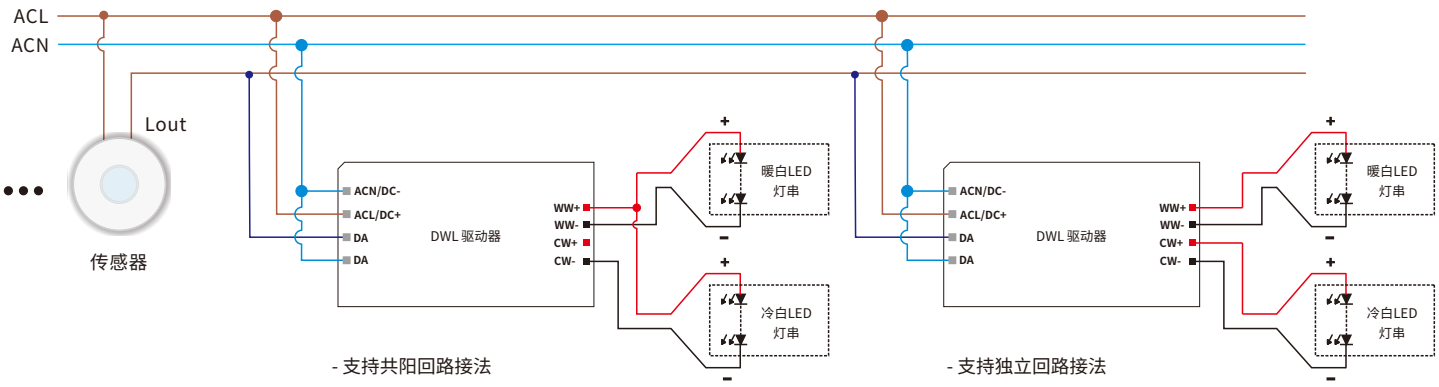

- 暖白和冷白灯串的电压偏差应小于0.5V
- 禁止DT8模式下接单路LED输出使用

切换至corridorDIM调光调色模式的方法

- 方式一: 通过传感器切换，按照corridorDIM调光调色应用的接线图安装好后,可采用如下2种办法切换。

方法1: 通过持续维持有效感应切换

保持有效感应区域内的移动并持续5分钟，驱动器的corridorDIM调光调色功能将被切换并输出100%亮度100%色温(默认设置下)。

方法2: 通过维持时间(Hold-time)切换

将传感器的维持时间(Hold-time)设置为5分钟以上，当移动感应器检测到人并打开输出并持续5分钟后，corridorDIM调光调色功能将被切换并输出100%亮度100%色温(默认设置下),最后恢复传感器的维持时间(Hold-time)

- 方式二: 通过普通开关切换

按照corridorDIM调光调色应用的接线图安装好后, 先将传感器更换为普通开关, 然后打开普通开关持续导通5分钟，驱动器将自动切换到corridorDIM调光调色模式，然后将普通开关移除并更换回传感器。

- 切换至corridorDIM调光调色模式后，push调光调色模式将自动关闭。

备注

- 正常工作时,推荐将移动感应器的维持时间(Hold-time)设置为最小。
- 需要选用带AC开关的移动感应器。

corridorDIM工作过程

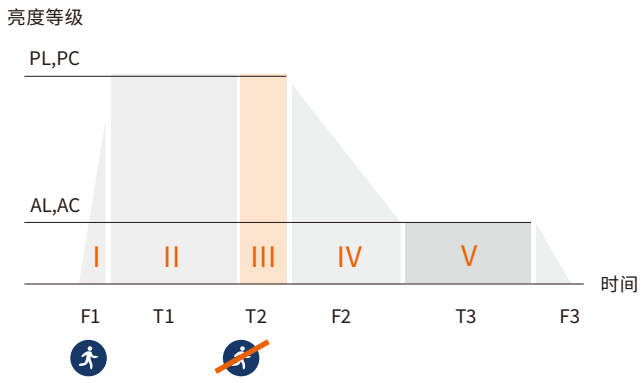

- corridorDIM的参数可以通过配置工具进行设置。
- 出厂时corridorDIM是默认激活的。

名称	符号	出厂设置	设定范围
渐入感应时间	F1	1s	0-100s
感应亮度	PL	100%	0-100%
感应色温	PC	100%(最冷)	0-100%
感应保持时间	T1	通过传感器设置	
感应守候时间	T2	180s	0-60000s
渐出感应时间	F2	5s	0-100s
无人守候亮度	AL	10%	0-100%
无人守候色温	AC	100%(最冷)	0-100%
无人守候时间	T3	无限	0-59999s,60000s(无限)
渐出到关闭时间	F3	0s	0-100s

设备配置

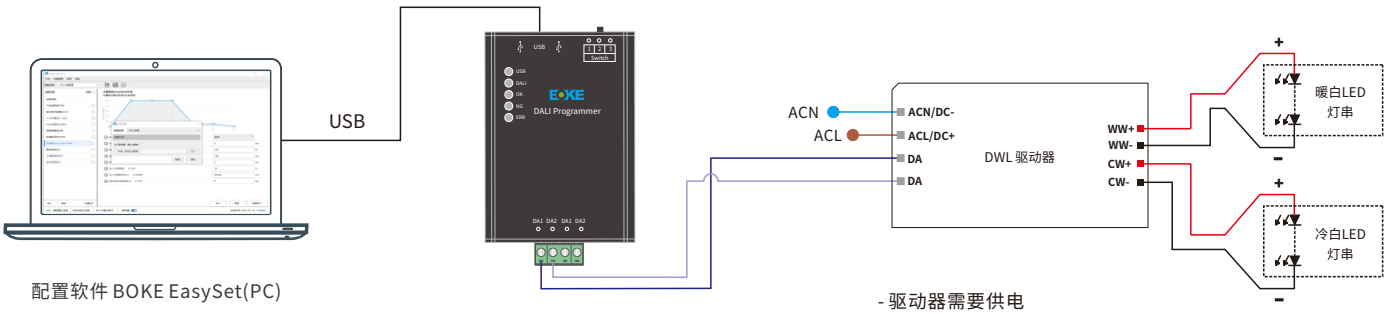

- 驱动器需要供电
- 支持独立和共阳回路接法
- 暖白和冷白灯串的电压偏差应小于0.5V
- 禁止DT8模式下接单路LED输出使用

软件下载(PC端与移动端)

PC： Windows 7/Windows 10/Windows 11 32位/64位；
手机：Android系统≥6.0，ios系统≥14.0。

配置工具和软件

类型	名称	品牌	名称	BOKE EasySet 最低版本(PC)
工具	DALI编程器	BOKE	BK-CS01-SDL	V1.0.0
软件	PC配置软件	BOKE	BOKE EasySet	V1.0.0

读取和参数配置

编程项目	出厂设置	参数配置	读/写
产品信息	-	否	只读
工作模式(WMS)	激活	是	读/写
可调输出电流(AOC)	激活	是	读/写
PUSH调光调色(pushDIM/pushCCT)	激活	是	读/写
走廊调光调色(corridorDIM)	激活	是	读/写
应急照明(EL)	激活	是	读/写
上电渐变(POF)	未激活	是	读/写
光衰补偿功能(CLO)	未激活	是	读/写
热拔插保护功能(HPP)	未激活	是	读/写
运行时间		否	只读
DALI地址(DA)	激活	是	读/写
DALI基础参数(DP)	激活	是	读/写
DALI场景(DS)	激活	是	读/写
其他参数		是	

注：应急照明默认出厂模式为降额模式，应急亮度15%

结构尺寸

单位:mm

DWL010S-BHA

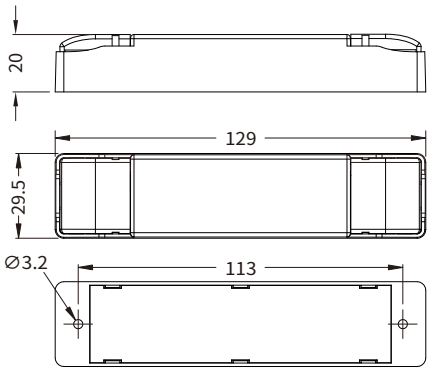

输入端口

编号	功能定义	颜色
1	ACN/DC-	灰色
2	ACL/DC+	灰色
3	DA	灰色
4	DA	灰色

输入线材

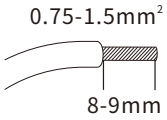

输出调光端口

编号	功能定义	颜色
1	WW+	红色
2	WW-	黑色
3	CW+	红色
4	CW-	黑色

输出调光线材

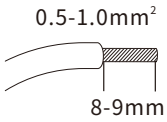

安装注意事项

热拔插

- 由于残余输出电压> 0 V，因此不支持热插拔。
- 如果连接了LED负载，则须重启设备以激活输出。
- 重启可以通过重新给驱动器上电或通过调光接口执行开关命令(动作)来实现。

安装要求

- 驱动器应安装在干燥，无酸，无油，无脂的环境中。
- 驱动器应安装环境温度在任何时候都不能超过Ta的值。
- 驱动器安装表面温度应低于Ta温度。
- 驱动器离发热体(如灯具散热器)应该保持一定的距离。
- 如果驱动器外置使用(需要配合端盖配件使用)，那么驱动器的安装还应符合如下条件:
  1.驱动器间应该保持一定的距离，如图1。
  2.驱动器离和周边的物体保持一定的距离，如图2。

布线指导

- 禁止DT8模式下接单路LED输出使用
- 所有连接必须保持尽可能短，以确保良好的EMI行为。
- 电源线应与LED驱动器及其他引线分开放置
  (理想情况下5-10厘米的距离)。
- 不正确的布线会损坏LED模块。

LED灯模组

- 暖白和冷白灯串的电压偏差应小于0.5V。

更换LED灯模组

1. 关闭输入
2. 等待5s以上
3. 移除LED灯模组
4. 连接新的LED模块

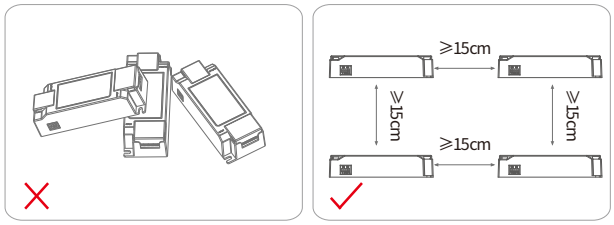

图一

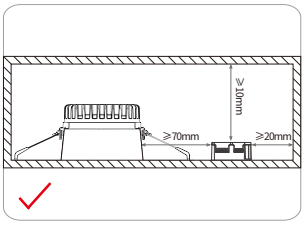

图二

产品包装

产品

内盒

20台×6盒=120台/箱

型号	产品尺寸	重量/台	内盒尺寸	外箱尺寸	包装/箱	净量/箱	毛量/箱
DWL010S-BHA	L129*W29.5*H20mm	61g	L217*W133*H67mm	L285*W235*H220mm	120台	7.32KG	8.74KG

附加信息

1. 本产品只能放置在灯体外使用,不可放置在灯体内使用, 同时必须在规定的工作环境内使用。
2. 产品使用寿命和MTBF仅供参考，并不代表为质保声明。
3. 想获取更多的信息请发送电子邮件至 info@bokedriver.com。